Fine Art Craftsmanship

Q-Ball Head
Operating Instructions
사 용 설 명 서

Markins®

Copyrights(c) 2004 Markins, Inc. All right reserved. Rev-6:K111
Designed by Markins in Korea

당사 제품을 이용해 주셔서 감사합니다.

마킨스의 Q-Ball Head는 기계공학에 기초하여 설계, 제작된 초정밀 볼헤드 입니다. 볼 고정 손잡이의 가벼운 조작만으로 35mm 포맷의 작은 카메라에서 대형 뷰카메라까지 사용할 수 있는 프로그레시브 방식이므로 보통 장비의 경우 끝까지 잠가서 사용할 필요가 없으며, 또한 볼을 고정시킨 후에 힘을 가하여 움직여도 내구성에 큰 영향을 미치지 않도록 되어 있습니다.

당사 제품이 귀하의 창작활동을 한 차원 높은 곳으로 안내하여, 원하는 사진 작업에 도움이 되길 기원합니다. 아울러 제품의 사용법을 충분히 숙지한 후 사용하시기 바랍니다.

⚠
- 어린 아이가 가지고 놀지 않도록 유의하여 보관할 것.
- 휴대시에는 본인 및 타인의 신체에 해가 되지 않도록 유의할 것.
- 볼이 풀린 상태에서 볼 고정 손잡이를 반시계 방향으로 무리하게 돌리면 고장의 원인이 될 수 있음.

주의사항

1. 토르크 리미트 다이얼을 조정 했을 경우, 볼 고정 손잡이를 무리하게 반시계 방향으로 돌리지 말 것, 볼 고정 손잡이가 고정될 수 있음. 이 경우, 홈페이지의 기술정보/FAQ를 참조 할 것.
2. 바닷가 및 염분이 많은 곳에서 사용한 후에는 깨끗하게 청소할 것.
3. 물이 들어갔거나, 결로 현상이 생기면 촬영후 건조시킬 것.
4. 모래, 먼지가 유입되지 않도록 주의할 것.
5. 볼 헤드의 청소는 알코올 또는 WD-40® 등으로 청소해야 하며 신나, 벤젠, 휘발유 등은 절대 사용하지 말 것.
6. 볼 헤드의 볼에는 어떠한 윤활유도 사용하지 말 것.

주요 부분의 기능설명

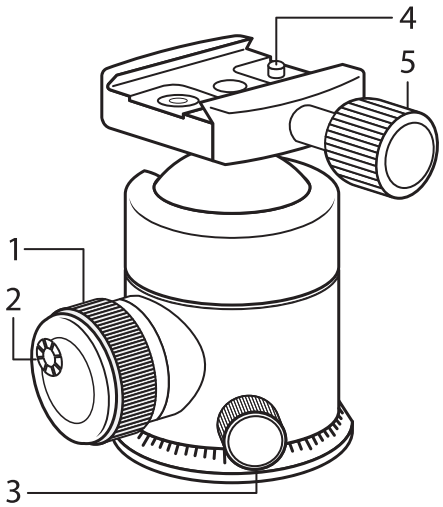

1. 볼고정손잡이: 볼의 고정 (시계방향), 풀기 (반시계방향) 및 마찰력 조정
2. 토르크 리미트 다이얼: 최소 마찰력 설정 및 풀기
3. 패닝 고정 손잡이: 패닝 베이스 고정 및 풀기
4. 플레이트 스토퍼: 플레이트의 흐름방지
5. 퀵슈 고정 손잡이: 플레이트 고정 및 풀기

권장사항

○ 파노라마 촬영의 경우 외에는 패닝 고정 손잡이를 항시 고정합니다.
○ 세로 구도는 퀵슈 손잡이가 위로 가도록 조정합니다.
○ 여러 장비를 사용하는 경우 토르크 리미트 다이얼을 풀고 볼 고정 손잡이만 사용하는 것이 더욱 편리 할 수도 있습니다.

토르크 리미트 다이얼의 사용방법

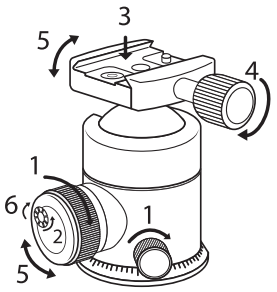

1. 패닝 베이스 및 볼을 확실하게 고정한다.
2. 토르크 리미트 다이얼을 반시계 방향으로 돌린다.
3. 카메라 또는 렌즈를 퀵슈에 확실하게 장착한다.
4. 퀵슈 손잡이를 돌려 확실히 잠근다.
5. 볼 고정 손잡이를 조금씩 풀어가면서 적절한 (장비가 스스로 흘러내리지 않고 의도적인 힘을 가할 경우 부드럽게 움직이는 정도) 마찰력 수준을 찾는다.
6. 토르크 리미트 다이얼을 시계방향으로 돌려 조정을 마친다.

청소 및 관리요령

당사의 볼헤드는 초정밀 부품으로 구성되어 있기에 다음과 같은 유지가 필요합니다. 특히 물, 습기, 모래, 먼지, 윤활유 등이 유입된 경우 및 동절기 결로 방지를 위한 조치를 다음 요령으로 청소 및 관리하시면 초기의 원활함이 회복되며, 어떤 악 조건에서도 귀하의 사진 작업을 편안하게 할 것입니다.

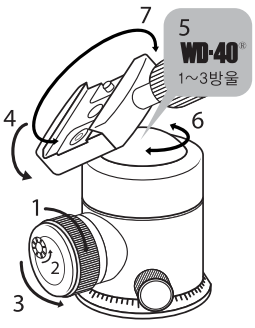

1. 볼 고정 손잡이를 시계방향으로 잠근다.
2. 토르크 리미터가 조정되어 있을 경우 이를 푼다.
3. 볼이 원활하게 회전 되도록 볼 고정 손잡이를 풀고, 볼 표면의 이물질을 닦아 내거나 제거한다.
4. 퀵슈를 옆으로 내린다.
5. WD-40® 1~3방울 정도를 볼표면에 떨어뜨린다.
6. 용액이 볼에 골고루 묻도록 볼을 회전시킨다.
7. 볼을 여러 번 회전시킨 후, 깨끗한 렌즈 청소용 천으로 이물질을 닦아낸다.

이때 미량의 WD-40® 이 남아있어도 성능에 영향을 주지 않습니다.
특히, 저온에서 수축, 결로 및 그로 인한 결빙 현상 예방을 위해 동절기 촬영을 떠나기 전, 상기와 같이 관리 하시면 어떤 환경에서도 만족스러운 사용을 할 수 있을 것입니다.